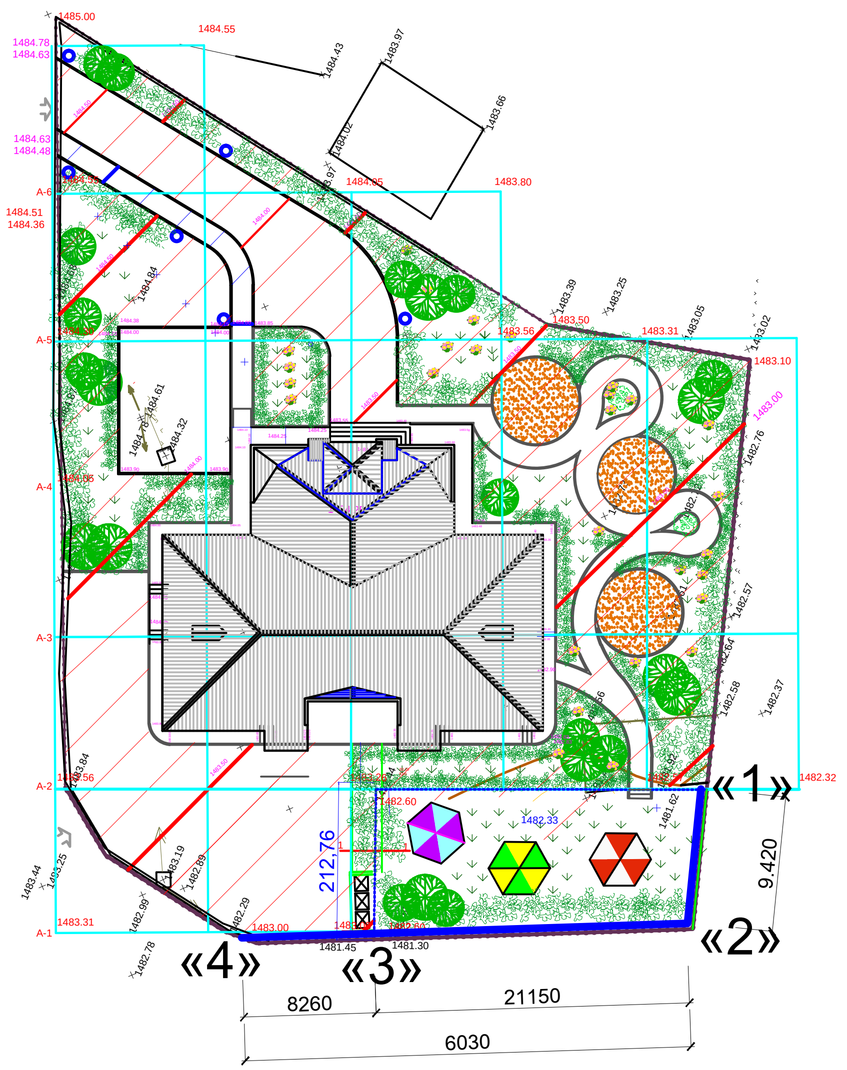

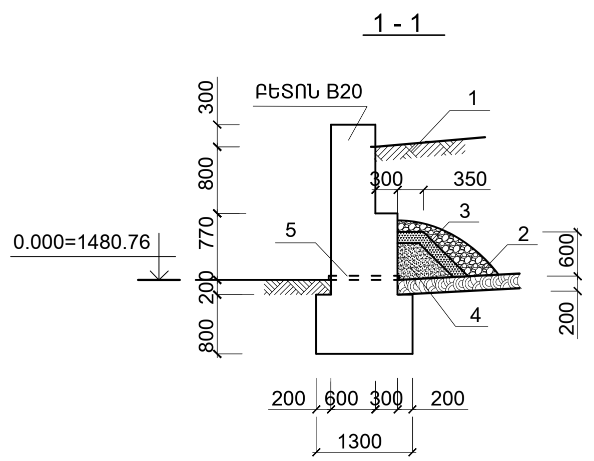

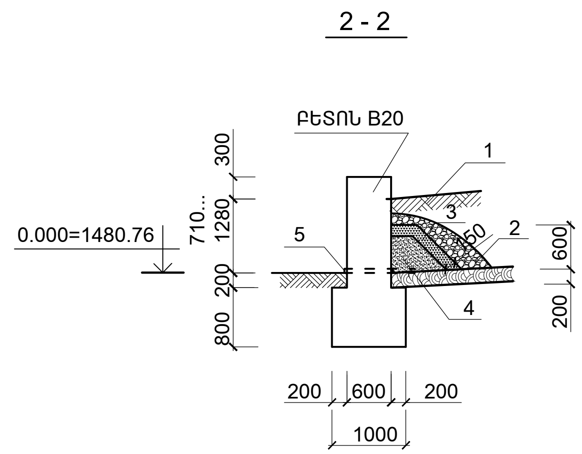

1.
2.
3. 150
4.
5.

ՀԵՆԱՊԱՏԻ ՓՈՎԱԾՔ

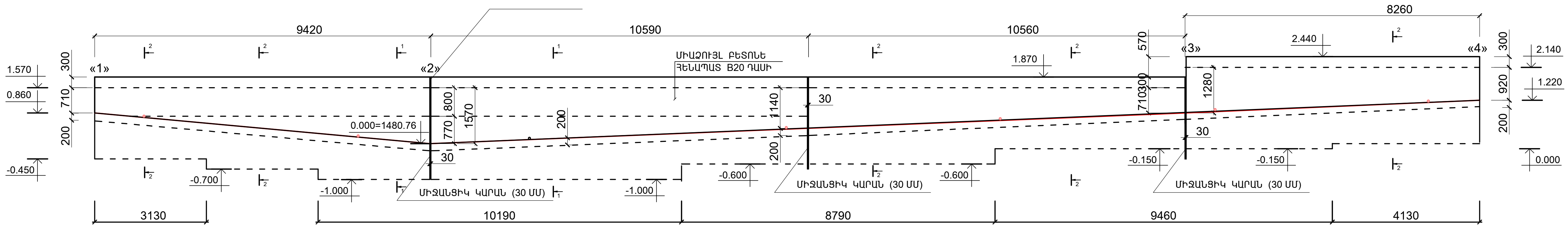

ԾԱՆՈԹԱԳՐՈՒԹՅՈՒՆ

1. ՀԵՆԱՊԱՏԵՐԻ ԿԱՐԱՆՆԵՐՈՒՄ ՏԵՂԱԴՐԵԼ
2. ՋԵՐՄԱՅԻՆ ԿԱՐԱՆՆԵՐԸ ՏԵՂԱԴՐԵԼ 10 Մ ՄԵԿ
3. ՈՒՂՂԱՁԻԳ ՋՐԱՄԵԿՈՒՍԱՑՈՒՄԸ .- ՔՍԵԼ ՏԱՔ ԲԻՏՈՒՄԵ ՄԱԾԻԿ՝ ԵՐԿՈՒ ԱՆԳԱՄ
4. 6

ԾՐԱԳՐԻ ԱՌԱՋԱԴՐԱՆՔ՝ TTV-05				ՆԱՎՈՒՐ ԳՅՈՒՂԻ ՄԱՆԿԱՊԱՐՏԵԶԻ ԿԱՌՈՒՑՈՒՄ			
ՆԱԽԱԳԾ.	Տ. ԱՂԱՍԱՐՅԱՆ			ՃԱՐՏԱՐԱՊԵՏԱԿԱՆ ԼՈՒԾՈՒՄՆԵՐ	ՓՈՒԼ	ԹԵՐԹ	ԹԵՐԹԵՐ
ՆԱԽԱԳԾ.	Թ. ՀՄԱՅԱԿՅԱՆ				ԱՆ	ԳՀ-4	5
ՆԳՃ	Հ. ՂՈՒԿԱՍՅԱՆ						
ՊԱՇՏՈՆ	ԱԶԳԱՆՈՒՆ	ՍՏՈՐԱԳՐ.					